Ersatzteilzeichnung

Schauminjektorlanze ST-73.1

Artikel-Nr. 200073750_4

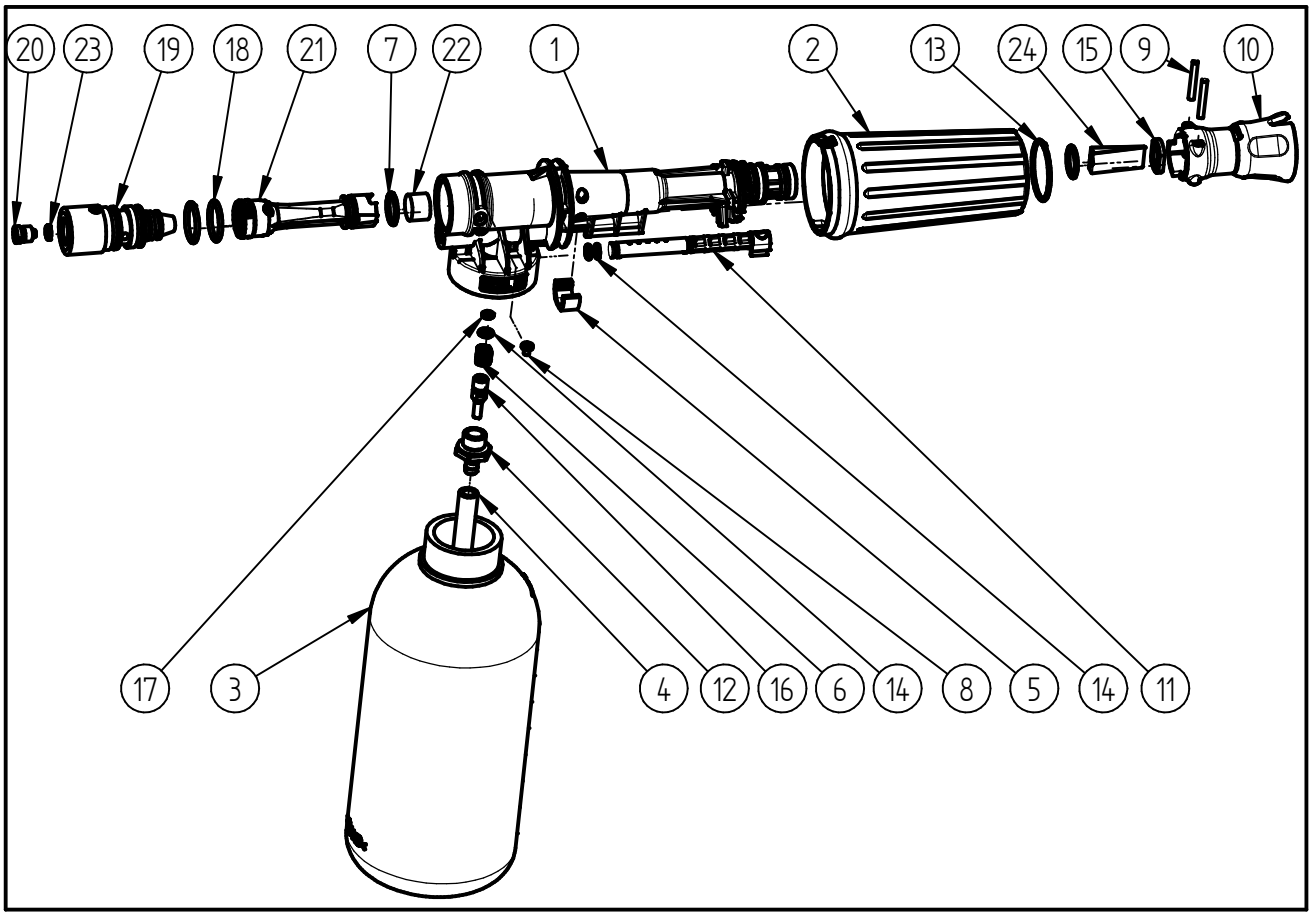

Pos.	Artikelnummer	Benennung
1	020073600	Grundkörper ST-73.1 gebohrt
2	020073603	Handgriff ST-73.1
3	020073513	Flasche rund 1Liter, M40x4
4	020073514	PVC-Schlauch ST-73 / 195 mm
5	020073521	Anschlagclip ST-73.1
6	060073511	Feder ST-73
7	050000911	O-Ring 14x1,78 EPDM per. 70Sh
8	040004188	Li-Schraube M3x4 ISO 7045 A2
9	040073517	Zylinderst. DIN 7 3x24 A2
10	020073611	Standarddüse ST-73.1
11	020073607	Durchfussbegrenzer ST-73.1
12	020073509	Schlauchstutzen ST-73.1 schwarz
13	060073621	Runddrahtsprengring ST-73
14	050000521	O-Ring 5x1,5 FKM75-ETP Extreme
15	020073512	Spreitzer ST-73.1
16	020073508	Ansaugnippel ST-73.1
17	050000264	O-Ring 2,9x1,78 FKM ETP-75 extr

Pos.	Artikelnummer	Benennung
18	050000660	O-Ring 18x2 EPDM 70Sh peroxidv
19	040073505	Injektor Gehäuse
20	040073502	Düse ST-73 1,25mm
21	020073604	Luftrohr lang
22	040073503	Filterpad ST-73
23	050000785	O-Ring 5x1,5 EPDM 70 Shore blau
24	060073515	Blattfeder ST-73

Repair-Kits

Pos.	Artikelnummer	Benennung
*		

Pos.	Artikelnummer	Benennung

Stand: 04